優勝

南口
豊山

準優勝

小林
新田

男子50歳以上ダブルス本戦

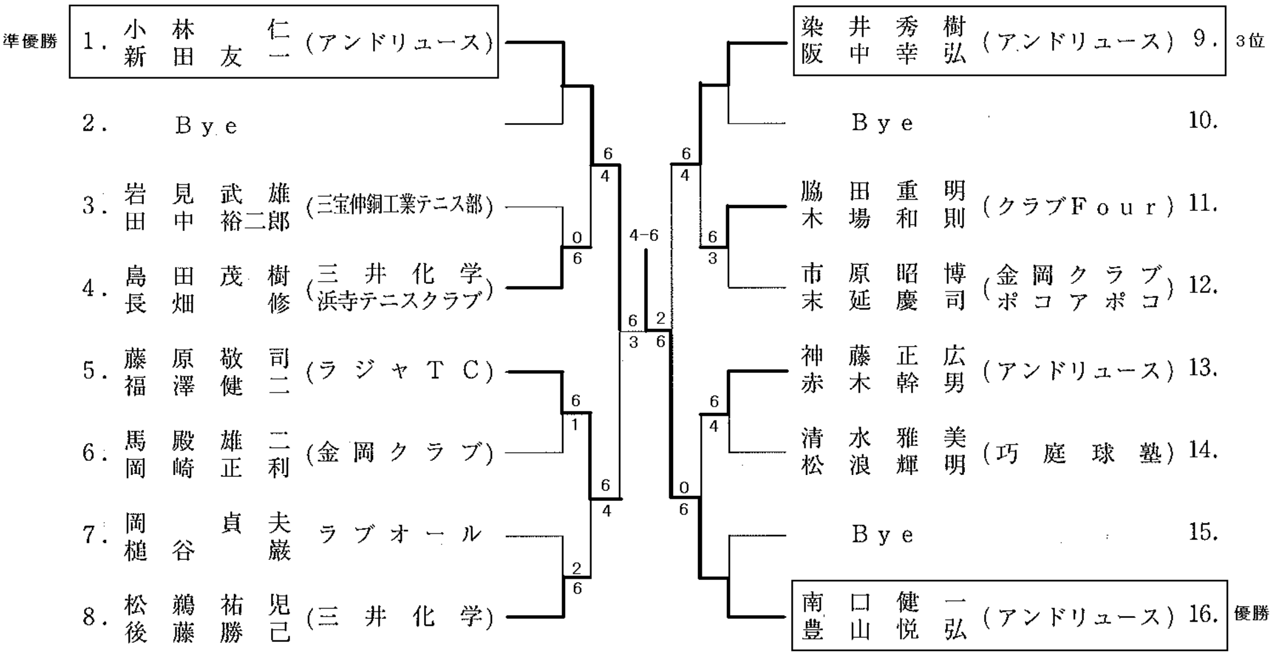

準優勝 1. 小林 仁 / 新田 友一 (アンドリュース)

2. Bye

3. 岩見 武雄 / 田中 裕二郎 (三宝伸銅工業テニス部)

4. 島田 茂樹 / 長畑 修 (三井化学 / 浜寺テニスクラブ)

5. 藤原 敬司 / 福澤 健二 (ラジャTC)

6. 馬殿 雄二 / 岡崎 正利 (金岡クラブ)

7. 岡 貞夫 / 槌谷 巌 ラブオール

8. 松鵜 祐児 / 後藤 勝己 (三井化学)

9. 染井 秀樹 / 阪中 幸弘 (アンドリュース) 3位

10. Bye

11. 脇田 重明 / 木場 和則 (クラブFour)

12. 市原 昭博 / 末延 慶司 (金岡クラブ / ポコアポコ)

13. 神藤 正広 / 赤木 幹男 (アンドリュース)

14. 清水 雅美 / 松浪 輝明 (巧庭球塾)

15. Bye

16. 南口 健一 / 豊山 悦弘 (アンドリュース) 優勝

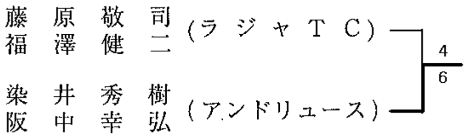

藤原 敬司 / 福澤 健二 (ラジャTC)

染井 秀樹 / 阪中 幸弘 (アンドリュース)

男子55歳以上ダブルス本戦

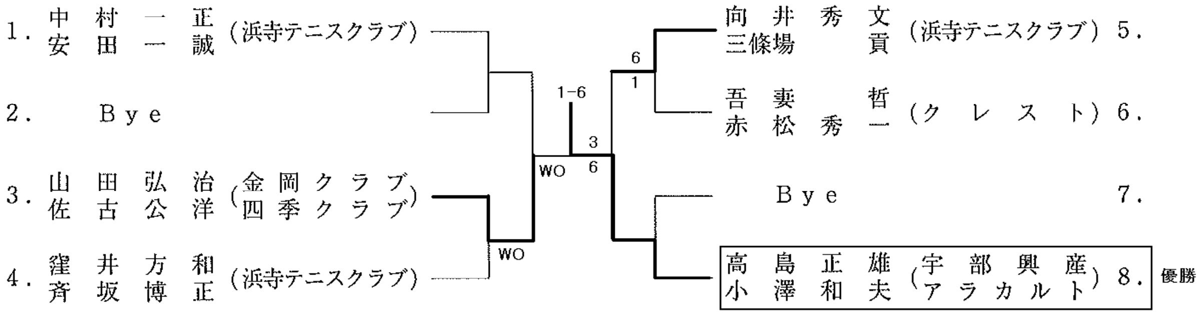

1. 中村 一正 / 安田 一誠 (浜寺テニスクラブ)

2. Bye

3. 山田 弘治 / 佐古 公洋 (金岡クラブ / 四季クラブ)

4. 窪井 方和 / 斉坂 博正 (浜寺テニスクラブ)

5. 向井 秀文 / 三條場 貢 (浜寺テニスクラブ)

6. 吾妻 哲 / 赤松 秀一 (クレスト)

7. Bye

8. 高島 正雄 / 小澤 和夫 (宇部興産 / アラカルト) 優勝

優勝

高島
小澤